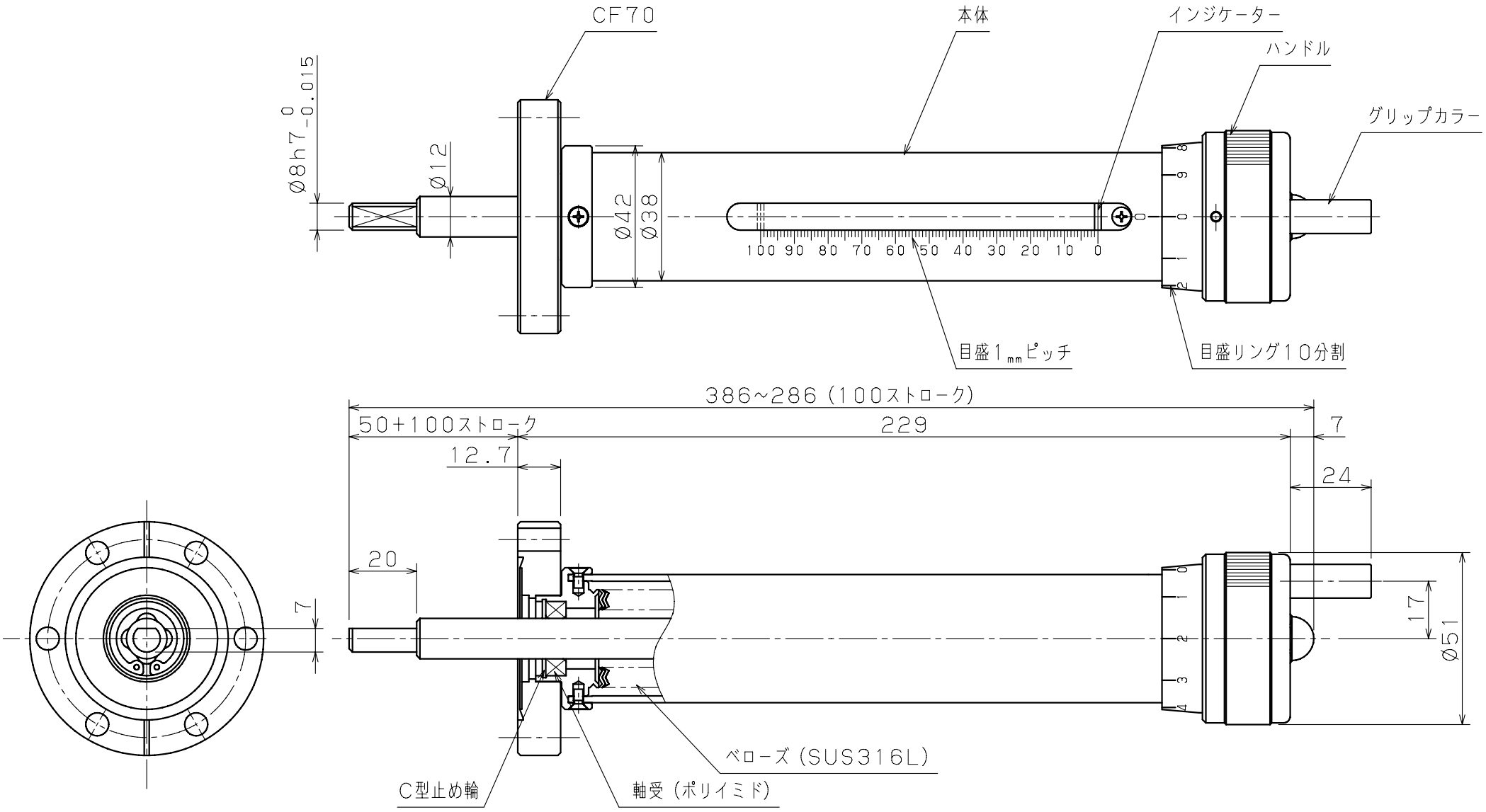
CF70
本体
インジケーター
ハンドル
グリップカラー
Ø8h7 0 -0.015
Ø12
Ø42
Ø38
100 90 80 70 60 50 40 30 20 10 0
目盛1mmピッチ
目盛リング10分割
386~286 (100ストローク)
50+100ストローク
229
7
12.7
24
20
7
17
Ø51
ベローズ (SUS316L)
C型止め輪
軸受 (ポリイミド)